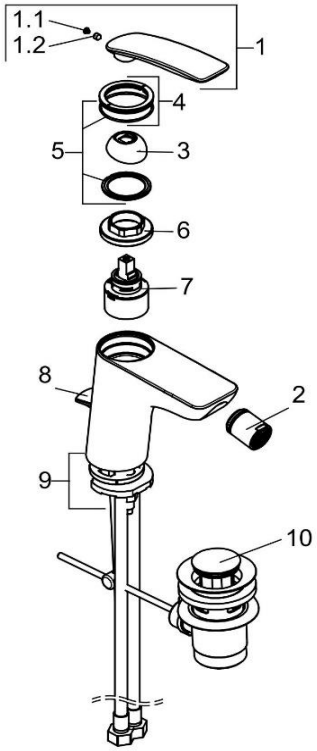

522168775		Bidet- Einhandmischer DN 15	single lever bidet mixer DN 15
1	7498939-00	HEBEL BALANCE	LEVER BALANCE
1.1	7488700-00	STOPFEN	PLUG
1.2	92204601-00	GEWINDESTIFT	GRUB SCREW
2	7499505-00	STRAHLREGLER	AERATOR
3	93009705-00	ABDECKKAPPE	COVER CAP
4	7473005-00	Deckel	COVER
5	7488200-00	DICHTUNGSSATZ	SEALING SET
6	92200737-00	SPANNSCHRAUBE	FASTENING SCREW
7	7560500-00	STEUEREINHEIT	CERAMIC CARTRIDGE
8	7803339-00	ZUGSTANGE	LIFT ROD
9	7591200-00	BEFESTIGUNGSSATZ	MOUNTING KIT
10	7654505-00	ABLAUFGARNITUR	POP UP WASTE